DOZBROJENIE WOKÓŁ OTWORÓW

(jeżeli jeden z boków otworu jest większy od 20cm
należy go dozbroić według zasady umieszczonej poniżej)

1) PRĘTY TRAFIAJĄCE W OTWÓR PRZECIĄĆ A NA BOKACH OTWORU DOŁOŻYĆ PRĘTY O DŁUGOŚCIACH I ŚREDNICY WEDŁUG SZCZEGÓŁU 1. ŁĄCZNA ILOŚCI DOŁOŻONYCH PRĘTÓW POWINNA BYĆ RÓWNA LICZBIE PRZECIĘTYCH PRĘTÓW. W MIARĘ MOŻLIWOŚCI NALEŻY ROZMIEŚCIĆ PO RÓWNEJ LICZBIE PRĘTÓW Z KAŻDEJ STRONY. DOŁOŻONYCH PRĘTÓW NIE POWINNO BYĆ MNIEJ JAK PO DWIE SZTKI NA KAŻDY BOK OTWORU W ZBROJENIU GÓRNYM

2) KAŻDE NAROŻE NALEŻY DOZBROIĆ DWOMA PRĘTAMI UKOŚNYMI WGEDŁUG SZCZEGÓŁU 2 (UMIEŚCIĆ WRAZ ZE ZBROJENIEM GÓRNYM)

3) KRAWĘDZIE NALEŻY DOZBROIĆ PRĘTAMI W KSZTAŁCIE LITERY U WGEDŁUG SZCZEGÓŁU 3.

4) La=40 ŚREDNIC PRĘTA.

5) PRĘTY WOKÓŁ OTWORÓW UŁOŻYĆ W DWÓCH PŁASZCZYZNACH W PŁASZCZYZNACH SIATKI GÓRNEJ I DOLNEJ

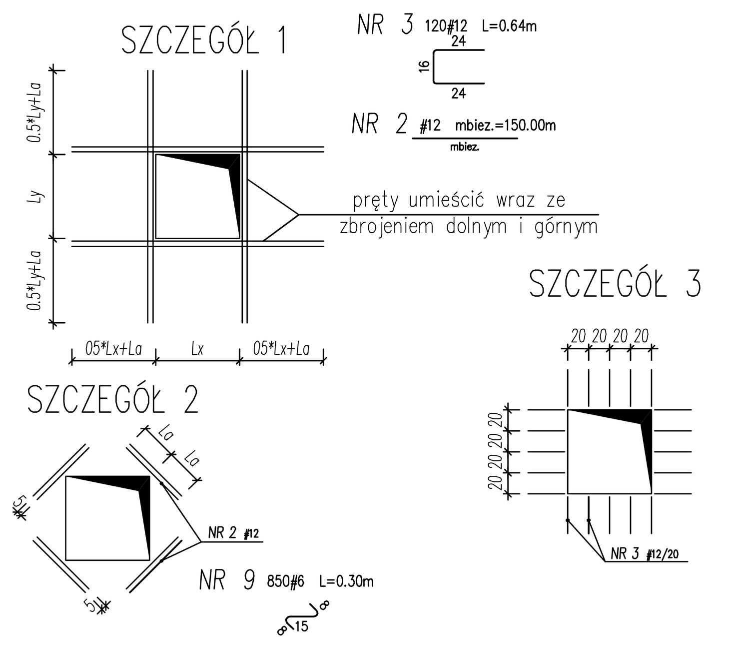

WYTYCZNE ZBROJENIA ŚCIAN

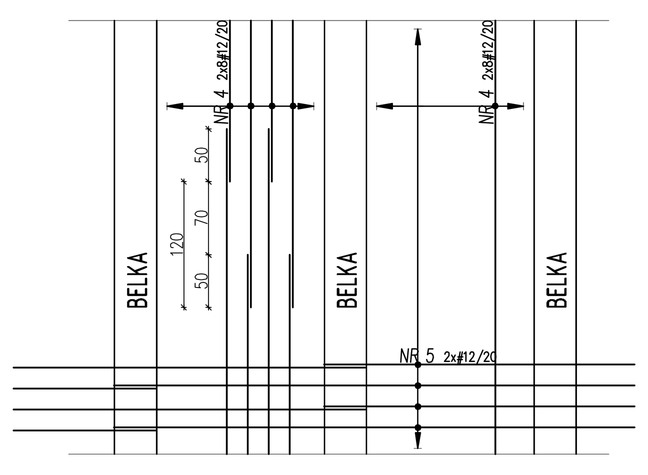

NR 5 #12 mbiez.=2500.00m

NR 4 #12 mbiez.=2000.00m

NR 8 #16 mbiez.=1350.00m

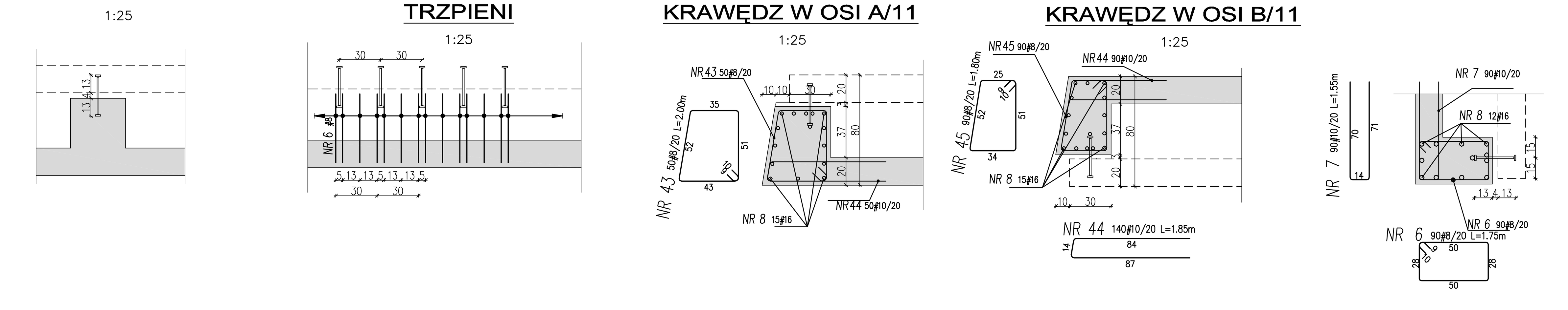

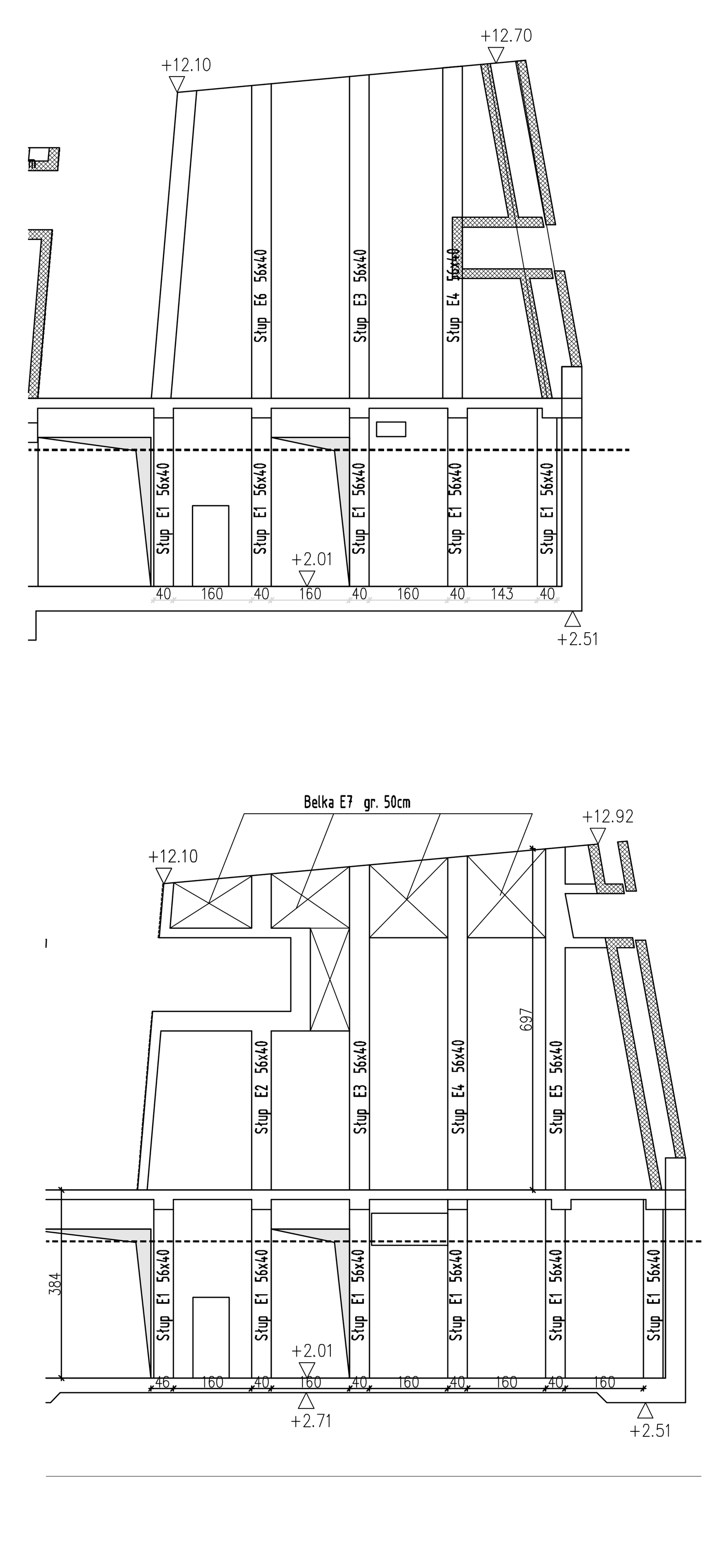

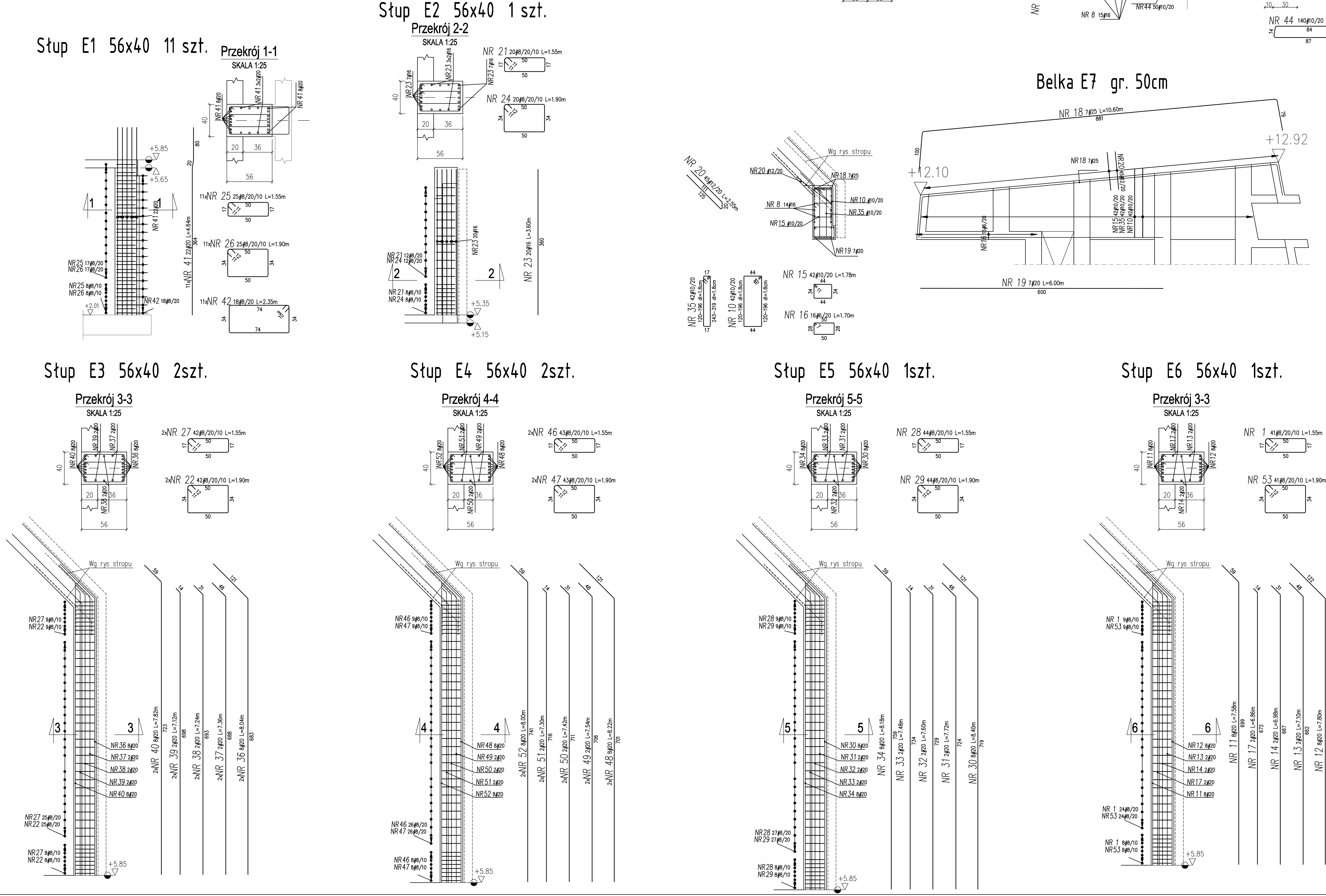

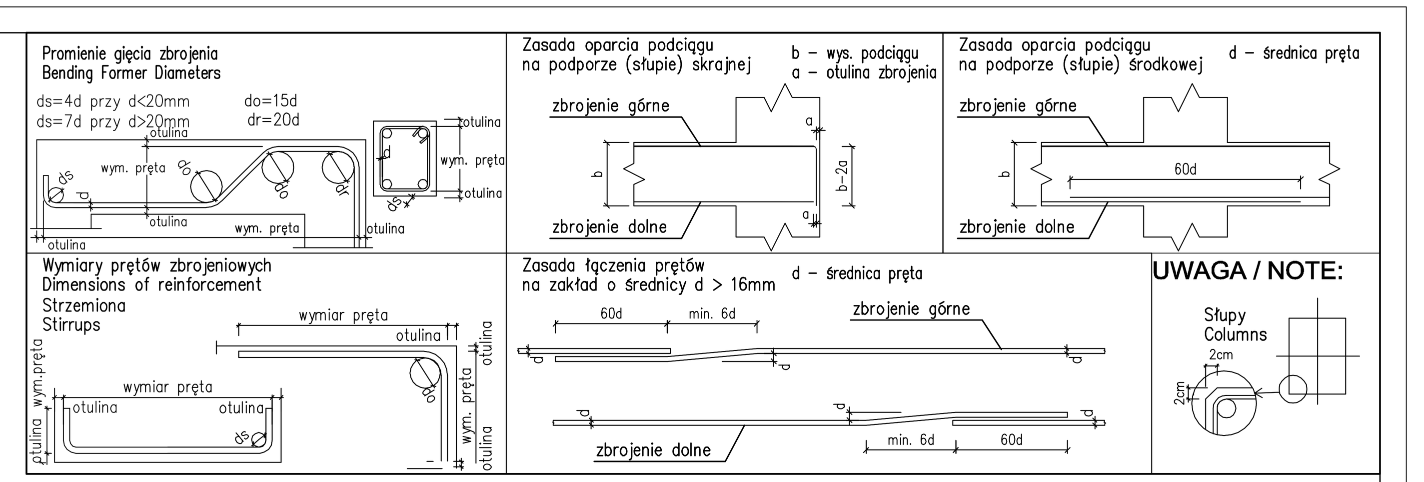

BETON : C30/37 (B37)
STAL: Rb500W lub B500SP EPSTAL
Otulina 3,5 cm

Wykaz stali

POZ.	#[mm]	Szt.	L[m]	6	8	10	12	16	20	25	UWAGI...
1	8	41	1.55		63.55						patrz rysunek
2	12	1	mb= 150.00				150.00				mb
3	12	120	L= 0.64				76.80				patrz rysunek
4	12	1	mb= 2000.00				2000.00				mb
5	12	1	mb= 2500.00				2500.00				mb
6	8	90	1.75		157.50						patrz rysunek
7	10	90	1.55			139.50					patrz rysunek
8	16	1	mb= 1350.00					1350.00			mb
9	6	850	L= 0.30	255.00							patrz rysunek
10	10	42	L= 4.24			178.08					patrz rysunek
11	20	8	7.58						60.64		patrz rysunek
12	20	8	7.80						62.39		patrz rysunek
13	20	2	7.10						14.21		patrz rysunek
14	20	2	6.98						13.97		patrz rysunek
15	10	42	1.78			74.84					patrz rysunek
16	6	16	1.70	27.20							patrz rysunek
17	20	2	6.86						13.73		patrz rysunek
18	25	7	10.60							74.18	patrz rysunek
19	20	7	6.00						42.00		pret prosty
20	12	45	2.55				114.84				patrz rysunek
21	8	20	1.55		31.00						patrz rysunek
22	8	84	1.90		159.60						patrz rysunek
23	16	20	3.60					72.00			pret prosty
24	8	20	1.90		38.00						patrz rysunek
25	8	275	1.55		426.25						patrz rysunek
26	8	275	1.90		522.50						patrz rysunek
27	8	84	1.55		130.20						patrz rysunek
28	8	44	1.55		68.20						patrz rysunek
29	8	44	1.90		83.60						patrz rysunek
30	20	8	8.40						67.19		patrz rysunek
31	20	2	7.72						15.45		patrz rysunek
32	20	2	7.60						15.21		patrz rysunek
33	20	2	7.48						14.97		patrz rysunek
34	20	8	8.18						65.44		patrz rysunek
35	10	42	L= 6.17			259.14					patrz rysunek
36	20	16	8.04						128.62		patrz rysunek
37	20	4	7.36						29.46		patrz rysunek
38	20	4	7.24						28.98		patrz rysunek
39	20	4	7.12						28.49		patrz rysunek
40	20	16	7.82						125.12		patrz rysunek
41	20	242	4.64						1123.61		patrz rysunek
42	8	198	2.35		465.30						patrz rysunek
43	8	50	2.00		99.95						patrz rysunek
44	10	140	1.85			259.14					patrz rysunek
45	8	90	1.80		162.36						patrz rysunek
46	8	86	1.55		133.30						patrz rysunek
47	8	86	1.90		163.40						patrz rysunek
48	20	16	8.22						131.50		patrz rysunek
49	20	4	7.54						30.18		patrz rysunek
50	20	4	7.42						29.70		patrz rysunek
51	20	4	7.30						29.21		patrz rysunek
52	20	16	8.00						128.00		patrz rysunek
53	8	41	1.90		77.90						patrz rysunek
			[m]	282.20	2782.61	910.70	4841.64	1422.00	2198.05	74.18	suma dlugosci
			[kg/m]	0.222	0.395	0.617	0.888	1.58	2.47	3.85	ciezar jedn.
			[kg]	62.65	1099.13	561.90	4299.38	2246.76	5429.18	285.59	ciezar sum.
			[kg]				13984.59				ciezar calk.

TEMAT:
MAUZOLEUM MARTYROLOGII WSI POLSKICH WRAZ Z ZAGOSPODAROWANIEM TERENU

LOKALIZACJA:
MICHNIÓW
DZIAŁKI NR EW. 297,298,299,300,301,302

INWESTOR:
MUZEUM WSI KIELECKIEJ
UL. JANA PAWŁA II 6
25-025 KIELCE

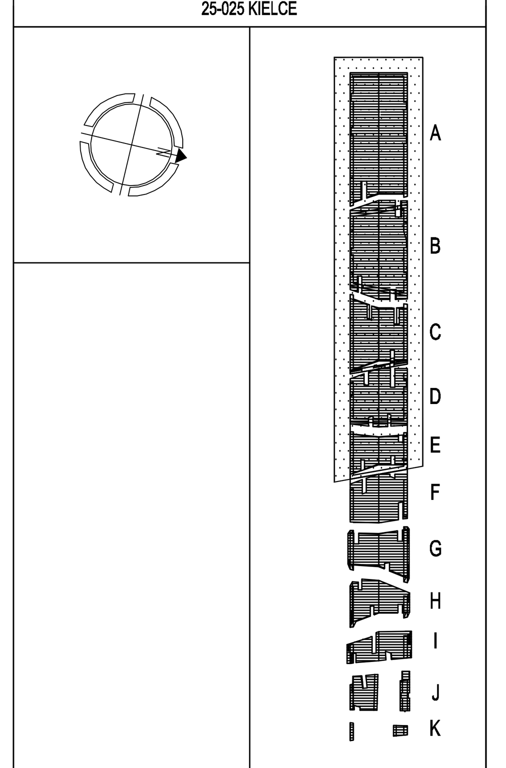

GENERALNY PROJEKTANT:
NIZIO DESIGN INTERNATIONAL
MIROSŁAW NIZIO
UL. INŻYNIERSKA 3 / 4
03-410 WARSZAWA

KONSTRUKCJA
KOC PROJEKT
zbyszek_koc@koc-projekt.com.pl 05-091 Ząbki, ul. Sikorskiego 53a tel: (22) 211 14 61 kom. 504 035 586

PROJEKTANCI:	PODPIS:
inż. Zbigniew Koc upr. nr MAZ/0129/PWOK/06	
ZESPÓŁ PROJEKTOWY:	
inż. Justyna Połczyńska	
inż. Jarosław Korczak	
SPRAWDZAJĄCY:	
mgr inż. Cezary Koc upr. nr MAZ/0134/PWOK/06	
FAZA PROJEKTU:	
PROJEKT BUDOWLANO-WYKONAWCZY	
TREŚĆ RYSUNKU:	
Zbrojenie wew elementów pionowych - bud E	
SKALA: 1:100 1:50 1:25	DATA: 31-07-2009

TEMAT:	BRANŻA:	GRUPA:	NR RYS.:	REWIZJA:
MWP	K	01	28	01